LÍNEA
650F PREMIUM
LA NUEVA DIMENSIÓN ESTÉTICA

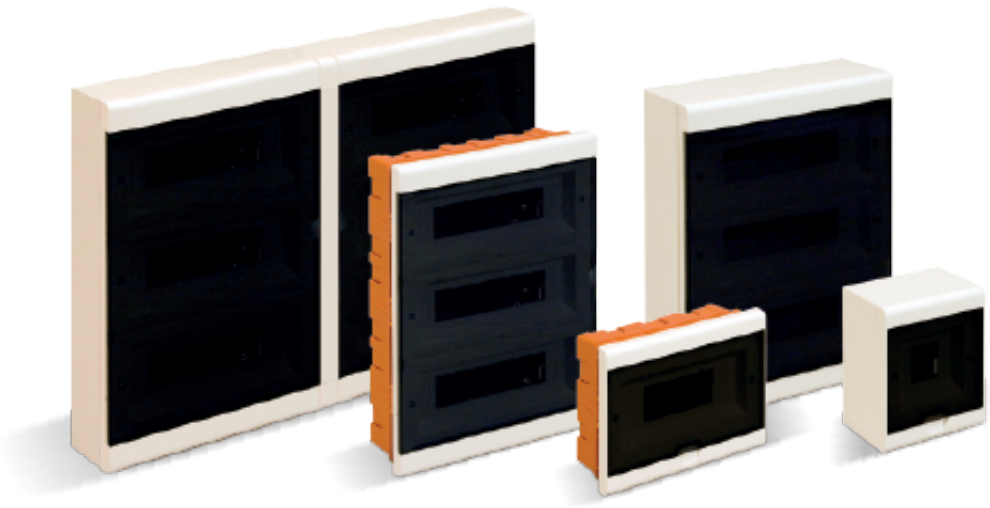

<<<<<<<< GUÍA DE INSTALACIÓN >>>>>>>>

Cajas para térmicas DIN
4 - 10 - 18 - 24 - 36 - 48 - 72 - 96 Modulos
Embutir y Superfície

Línea 650F Premium cada vez más Premium

INFORMACIÓN TÉCNICA >>>>>>>>>>>>>>>>>>>>>>>>>>>>>>>>

MEDIDA EXTERIOR SUPERFÍCIE

	4 Módulos	10 Módulos	18 Módulos	24 Módulos	36 Módulos	48 Módulos	72 Módulos	96 Módulos
h	185	185	318	318	443	443	443	443
L	141	250	235	289	289	361	606	747
P	94	94	94	94	93	93	107	107

Las medidas están expresadas en Milímetros (mm)

MEDIDA EXTERIOR EMBUTIR

	4 Módulos	10 Módulos	18 Módulos	24 Módulos	36 Módulos	48 Módulos	72 Módulos	96 Módulos
h	185	185	318	318	443	443	443	443
L	141	250	235	289	289	361	606	747
P	94	94	94	94	104	104	120	120

Las medidas están expresadas en Milímetros (mm)

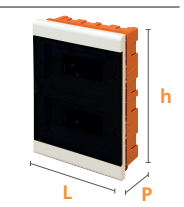

FICHA TECNICA >>>>>>>>>>>>>>>>>>>>>>>>>>>>

Grado de protección	IP 40
Resistencia al impacto	Ik 08
Resistencia al hilo incandescente	650 °C
Presión de bola	70 °C
Deformación de bola	0 1,2 mm
Conforme norma	IEC 60670-1:2002 + AMD1:2011 & IEC 60670-24 (ed. 1):2005

Cuerpo en ABS blanco con retardador de llama y tapa de policarbonato fumé con protector UV y mejorador de impacto.
En gabinetes de embutir el cuerpo se realiza en Altoimpacto color naranja y en los gabinetes de superficie en ABS blanco.

Amplio frente transparente. Uso en ambientes cubiertos y protegidos con exigencias estéticas y funcionales.
Líneas rectas que hacen posible el montaje en batería.

CAJAS DE EMBUTIR > PASO A PASO >>>>>>>>>>>>>>>>>>>>>>>>>>>>

1. Utilizar los precortados en los laterales de la base para colocar los conectores para caños Roker.
2. Amurar la base **(C)** a la pared nivelando la misma con la burbuja alojada en su fondo. Verificar que los agujeros para sostener los portarrieles, no se obstruyan con material.
3. En caso que sea necesario, regular la altura de los rieles utilizando uno de los dos niveles posibles del portarriel.
4. Atornillar los portarrieles al cuerpo con los tornillos **(G)** (incluidos).
5. Instalar los componentes eléctricos sobre los rieles DIN y realizar las conexiones eléctricas correspondientes.
6. Colocar el marco sobre la base corroborando que queden perfectamente alineados y ajustándolos con los tornillos **(F)** (incluidos).
7. Identificar los componentes eléctricos con las etiquetas de rotulo **(H)** (incluidas).

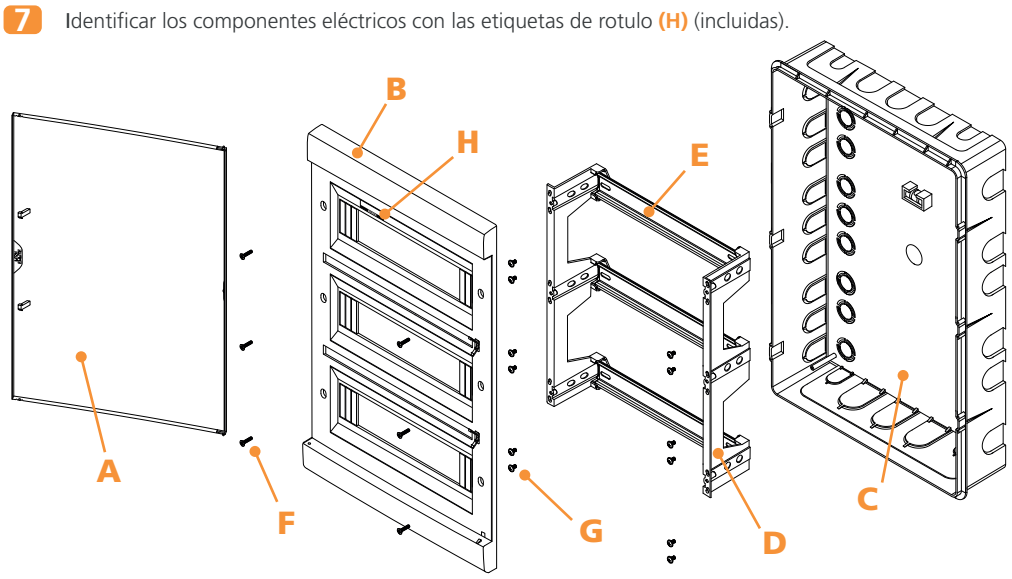

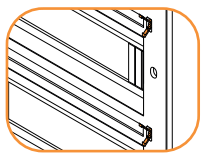

•Nuevo sistema de apertura de tapa *Push Lock*.

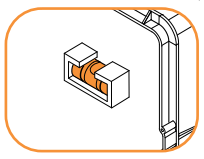

•Burbuja de Nivel **(2)**.

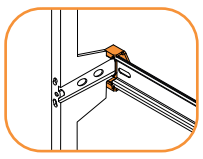

•Dos posiciones de riel DIN **(3)**.

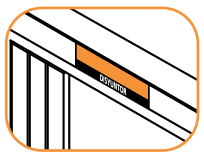

•Identificación de módulos **(H)**.

	DESCRIPCIÓN	4 Módulos	10 Módulos	18 Módulos	24 Módulos	36 Módulos	48 Módulos	72 Módulos	96 Módulos
A	Tapa	1	1	1	1	1	1	2	2
B	Marco	1	1	1	1	1	1	2	2
C	Base	1	1	1	1	1	1	1	1
D	Portarriel	2	2	2	2	2	2	4	4
E	Riel DIN Metálico	1	1	2	2	3	3	6	6
F	Tornillo Parker 6x5/8	2	2	4	4	6	6	14	14
G	Tornillo Parker 2,9x16	4	4	8	8	12	12	24	24
H	Rótulos identificadores de Módulos	1	1	1	1	1	1	2	2

CAJAS DE SUPERFÍCIE > PASO A PASO >>>>>>>>>>>>>>>>>>>>>>>>>>>>

1. Realizar los calados para los conectores sobre los laterales de la base para colocar los conectores para caños Roker.
2. Amurar el base **(C)** a la pared con los tornillos que se consideren adecuados (no incluidos), nivelando la misma con la burbuja alojada en fondo de la base.
3. Instalar los componentes eléctricos sobre los rieles DIN y realizar las conexiones eléctricas correspondientes.
4. Colocar el marco sobre la base, ajustándolo con los tornillos **(E)** (incluidos).
5. Identificar los componentes eléctricos con las etiquetas de rotulo **(G)** (incluidas).

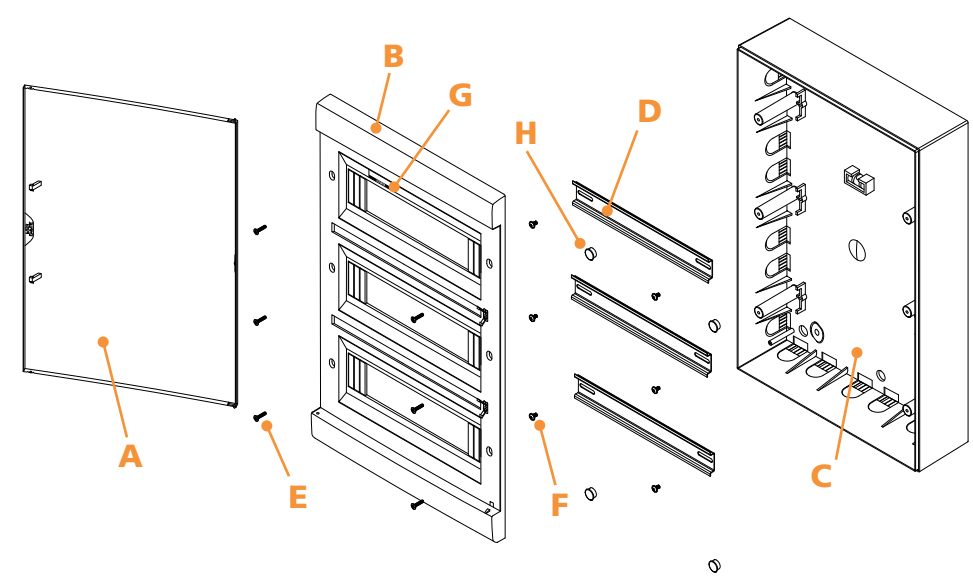

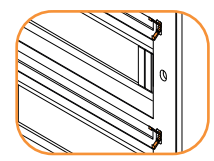

•Apertura más suave.

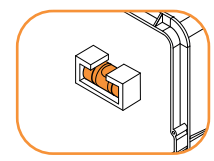

•Nunca más cajas torcidas.

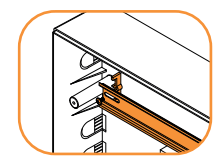

•Instalaciones fáciles y seguras.

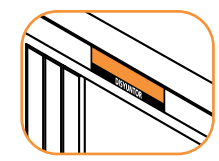

•Rápida ubicación.

	DESCRIPCIÓN	4 Módulos	10 Módulos	18 Módulos	24 Módulos	36 Módulos	48 Módulos	72 Módulos	96 Módulos
A	Tapa	1	1	1	1	1	1	2	2
B	Marco	1	1	1	1	1	1	2	2
C	Base	1	1	1	1	1	1	1	1
D	Riel DIN Metálico	1	1	2	2	3	3	6	6
E	Tornillo Parker 6x5/8	2	2	4	4	6	6	14	14
F	Tornillo Parker 7x5/16	2	2	4	4	6	6	12	12
G	Rótulos identificadores de Módulos	1	1	1	1	1	1	2	2
H	Tapones de protección	4	4	4	4	4	4	6	6

ROKER®